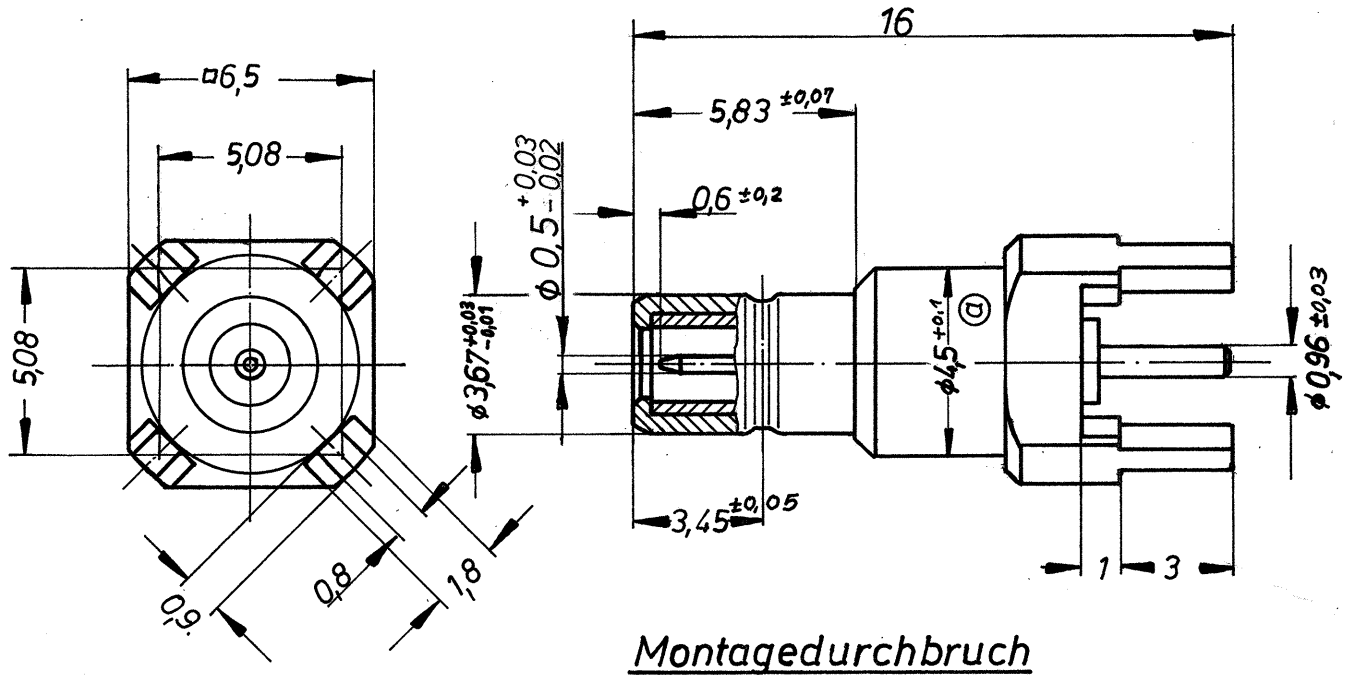

Montagedurchbruch

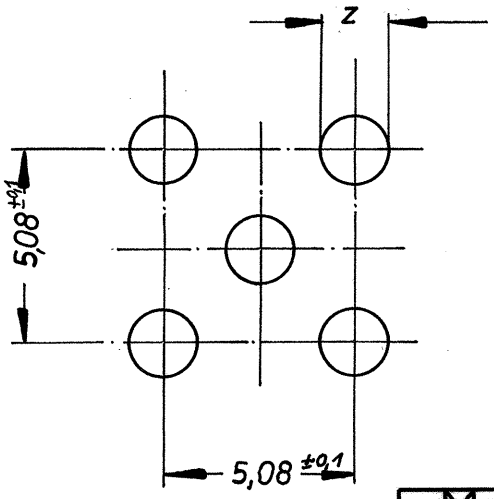

Maß „z" kann von 1,3 +0,1 bis 1,6 +0,1 liegen

Vermeide Verluste — Bist Du im Zweifel — Frage

QP	TM	PA	LV	SP
X				

Anmerkung: In der 9-stelligen Best.-Nr. ist mit der 9-ten Zahl die Oberfläche, „1" gleich Ind. Ausf. oder „2" gleich VG-Ausf. angegeben.

Paßmaß	Abmaß

Buchstabe	Änderung	Tag	Name
b	449/99	14.7.99	I.S.
ⓐ	ϕ5 in 4,5 +0,1	20.4.77	

Freimaßtoleranzen: mittel DIN 7168

Modell Nr.:

Werkstoff:

	Tag	Name
Bearb.	30.3.77	
Gepr.	4.4.77	
Norm.	22.3.78	

Benennung: Anbaustecker

Maßstab: 5:1

Zeichnung Nr.: 81.1510.00' b

Ersatz für:

MS-Mikrat Dahne GmbH & Co. KG
ZAHNRADTECHNIK
Postfach 13 · Hauptstraße 52
7821 Eisenbach/Hochschwarzwald 1