Pos.	Stk./ pcs	Bezeichnung/ Description	Typ-Nr./ Type-No.	Bemerkung/ Remark
①	1	SMA-Chassiskabelbuchse SMA-Cable mount bulkhead jack	3573.42.2412.211 (1073991)	
②	1	Kabel Cable	siehe Tabelle! (rechts) look at table! (right)	
③				
④				
⑤				
⑥				
⑦				

	Anzahl der Kabel / No. of cable		Stück / Pcs		

Kabelzuschnitt / Stripping dimension Kabelzuschnitt / Stripping dimension	Bemerkungen/ Remarks
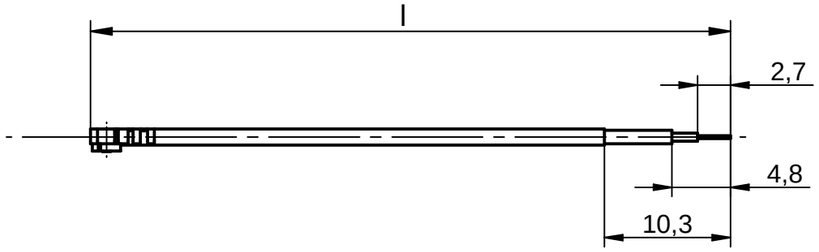	Pos. 1 Aussen/outer : Innen/inner : Pos. 2 Aussen/outer : crimp ⬡ 2,67 Innen/inner : löten / solder
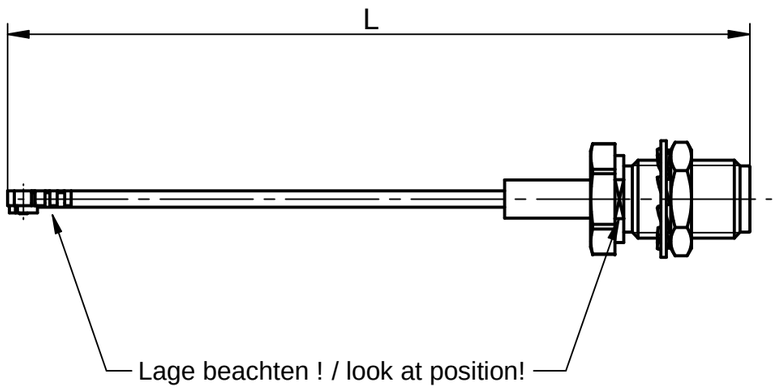	Prüfspannung : 500Veff/50Hz Test-voltage : 500Veff/50Hz

②	Stk pcs	Kabel / Cable	Kunden Art-Nr. / Customer part-No.	Kabel-Typ / Cable-type	Art.-Nr. IMS Part No. IMS	Zuschnittlänge l / Cut-lenght l	Gesamtlänge L / Total-lenght L
ⓐ	0,5	K-1994-01	-	Hirose U.FL-2LP-066-A-300	(1135808)	141,65±1	150±1,5
	0,5	K-1994-02	-	Hirose U.FL-2LP-066-A-200	(1133839)	71,65±1	80±1,5
ⓑ	0,5	K-1994-03	-	Hirose U.FL-2LP-066-A-400	(1135974)	191,65±1	200±1,5
ⓑ	0,5	K-1994-04	-	Hirose U.FL-2LP-066-A-200	(1133839)	100±1	108,4±1,5
ⓒ	0,5	K-1994-05	-	Hirose U.FL-2LP-066-A-200	(1133839)	41,65±1	50±1,5
ⓔ	0,5	K-1994-06	-	Hirose U.FL-2LP-066-A-400	(1135974)	341,65±4	350±5
ⓕ	0,5	K-1994-07	-	Hirose U.FL-2LP-066-A-400	(1135974)	391,65±4	400±5
ⓖ	0,5	K-1994-08	-	Hirose U.FL-2LP-066-A-600	(1134031)	291,65±4	300±5
ⓗ	0,5	K-1994-09	-	Hirose U.FL-2LP-066-A-200	(1133839)	81,65±1	90±1,5
ⓘ	0,5	K-1994-10	-	Hirose U.FL-2LP-066-A-550	(1139811)	241,65±1	250±1,5
ⓙ	0,5	K-1994-11	-	Hirose U.FL-2LP-066-A-400	(1135974)	161,65±1	170±1,5
ⓚ	0,5	K-1994-12	-	Hirose U.FL-2LP-066-A-550	(1139811)	491,65±4	500±5
ⓛ	0,5	K-1994-13	-	Hirose U.FL-2LP-066-A-100	(1134918)	31,65±1	40±1,5
ⓜ	0,5	K-1994-14	-	Hirose U.FL-2LP-066-A-1400	(1132384)	691,65±1	700±5
ⓝ	1	K-1994-15	-	Hirose U.FL-2LP-066-A-800	(1138741)	791,65±1	800±5

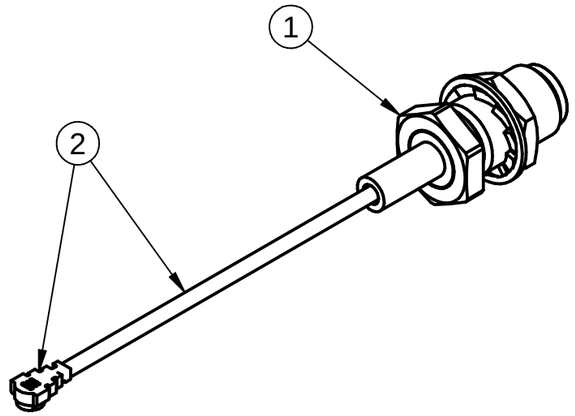

Folgende Teile werden der Verpackung lose beigelegt:
Mutter , Fächerscheibe

Following parts are enclosed separately:
Nut, Washer

IMS CONNECTOR SYSTEMS

general tolerance ~~ISO 2768~~
AA-CS-12

scale: 2:1

nr.	rev.	alteration	date	name
EC_028_17	n	-15 added	13.02.17	kpolgar
EC_076_14	m	-14 added	22.09.14	F Fab.
EC_095_13	l	-13 added	12.09.13	F Fab.
EC_146_12	k	-12 added	17.12.12	Schw
EC_089_12	j	-11 added	01.08.12	Schw
EC_099_10	i	-10 added	29.07.10	Schw
EC_043_10	h	-09 added	01.04.10	Schw
EC_010_10	g	-08 added	26.01.10	Schw

	date	name
generate	15.11.02	Schwär
checked		
Norm		

HF-Leitung flexibel

RF-flexible cable assembly

K-1994-XX

Rev. n